HEXAGON
MANUFACTURING INTELLIGENCE

TESA TECHNOLOGY

feike pt

HexagonMI.com | TESAtechnology.com

TESA HITS 2019-2

Version DE–EUR

NEUE PRODUKTE

Hochpräzise Qualitätsmessinstrumente zum Bestpreis

Preise exkl. MwSt.

Gültig bis 31.12.2019

HOHE PRÄZISION: MULTITALENTE

SCS-Zertifikat inklusive

TESA TLC-BLE COMPATIBLE

Weitere Infos auf Seite 7

NEU

AB 2395€

00730084

- Werkstatt-Höhenmessgerät
- 1D Messmodus
- Manuelles Verstellen
- 400mm – 700mm
- TLC
- SCS Zertifikat enthalten

TESA-HITE REIHE

Artikel-nummer	Bezeichnung	Fehlergrenze (µm)*	Wiederholbarkeit (µm)	Luftkissen	Listenpreis (€)	**Sonderpreis (€)**
00730082	TH MAGNA 400	8	Ebene: ≤ 3, Bohrung: ≤5	–	2995	**2395**
00730083	TH MAGNA 700	8	Ebene: ≤ 3, Bohrung: ≤5	–	3550	**2840**
00730084	TH 400	2,5 + 4 L/1000	Ebene: ≤ 2, Bohrung: ≤3	✓	4295	**3435**
00730085	TH 700	2,5 + 4 L/1000	Ebene: ≤ 2, Bohrung: ≤3	✓	4985	**3990**

* L in mm

HEXAGON MANUFACTURING INTELLIGENCE | TESA TECHNOLOGY

Werkstatt- oder Labor-Höhenmessgerät

1D & 2D Messmodi

Manuelles oder motorisiertes Verstellen

350mm – 600mm – 900mm

TLC, USB, Drucker, pdf

SCS Zertifikat enthalten

SCS-Zertifikat inklusive

Nach der Registrierung

TESA TLC-BLE COMPATIBLE

Weitere Infos auf Seite 7

AB 5520€

MICRO-HITE REIHE

Artikel-nummer	Bezeichnung	Fehlergrenze (µm)*	Wiederholbarkeit (µm)	Feineinstellung	Listenpreis (€)	**Sonderpreis (€)**
00730073	MH 350	2+2L/1000	Ebene: ≤ 1; Bohrung: ≤1	–	5870	**5520**
00730074	MH 600	2+2L/1000	Ebene: ≤ 1; Bohrung: ≤1	–	6320	**5940**
00730075	MH 900	2+2L/1000	Ebene: ≤ 1; Bohrung: ≤1	–	9350	**8690**
00730076	MH 350F	2+2L/1000	Ebene: ≤ 1; Bohrung: ≤1	✓	6390	**5940**
00730077	MH 600F	2+2L/1000	Ebene: ≤ 1; Bohrung: ≤1	✓	6830	**6350**
00730078	MH 900F	2+2L/1000	Ebene: ≤ 1; Bohrung: ≤1	✓	9870	**9180**
00730079	MH +M 350	1,8+2L/1000	Ebene: ≤ 0,5; Bohrung: ≤1	–	5870	**5520**
00730080	MH +M 600	1,8+2L/1000	Ebene: ≤ 0,5; Bohrung: ≤1	–	6320	**5940**
00730081	MH +M 900	1,8+2L/1000	Ebene: ≤ 0,5; Bohrung: ≤1	–	9350	**8690**

* L in mm

DIE SUCHE NACH DEM µm

SCS-Zertifikat inklusive

TESA TLC-BLE COMPATIBLE

Weitere Infos auf Seite 7

TESA µ-HITE

Die ultra kompakte schlüsselfertige Lösung für die Produktionslinie

Brauchen Sie eine „schlüsselfertige“ Lösung?

Mit einem Anwendungsbereich von 100 mm eignet sich diese Messeinrichtung für Labore und Werkstätten besonders zur Messung von kleinen Werkstücken.

Ihre schnelle Installation und hohe Genauigkeit (1 µm) kann nicht nur mit den leistungsstärksten Höhenmessgeräten mithalten, sondern auch mit den 1D-Tastern, deren Installation oft teuer ist und die weniger flexibel in der Anwendung sind.

HIGH ACCµRACY

00730503

TESA µ-HITE NACHRÜSTSATZ

Haben Sie bereits eine TESA µ-HITE Messstation?

Profitieren Sie jetzt von den vielen neuen Funktionen!

Mit diesem speziellen Nachrüstsatz können Sie die Leistung Ihres Instruments ganz einfach verbessern.

Damit können Sie die meisten der zahlreichen Funktionen des MICRO-HITE-Höhenmessgeräteprogramms nutzen, Ihre Messprozesse vereinfachen und beschleunigen und Ihre Daten effizienter verwalten.

00730504

TESA TLC-BLE COMPATIBLE

Artikel-nummer	Bezeichnung	Fehlergrenze (µm)*	Wiederholbarkeit (µm)	Listenpreis (€)	**Sonderpreis (€)**
00730503	TESA µ-HITE	Axial: 1 - versetzt: 2	Axial: 0,5 - versetzt: 1	4250	**3950**
00730504	TESA µ-HITE Nachrüstsatz			1420	**1320**

TESA MICROSPEL 280

Artikel-nummer	Bezeichnung	Mess-bereich (mm)	Messeinsätze	Listenpreis (€)	**Sonder-preis (€)**
072110816	TESA MICROSPEL 280	0 ÷ 25	Standard	1356	**1085**
072110853	TESA MICROSPEL 280 mit kleinen Messflächen	0 ÷ 20	Fein	1462	**1170**
00160201	Gerätehalter			117	**85**

00160201

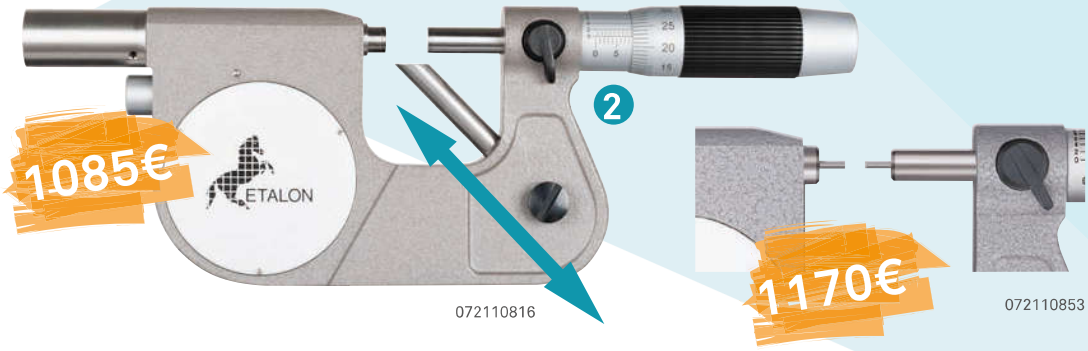

072110816

072110853

TESA TLC-BLE COMPATIBLE

Weitere Infos auf Seite 7

TESA µ-FINDER SATZ

Artikel-nummer	Bezeichnung	Listenpreis (€)	**Sonderpreis (€)**
04430013P1	TESA µ-Finder Satz mit **GT31** Messtaster	2060	**1650**
04430013P2	TESA µ-Finder Satz mit **GT22** Messtaster	1631	**1290**

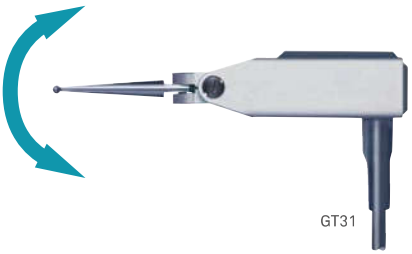

GT31

GT22

04430013P2

INNEN- UND AUßENMESSUNG

00530140

00530094

00530319

DIGITALER MESSSCHIEBER

Artikel-nummer	Bezeichnung	Mess-bereich (mm)	Antriebsrad	Tiefen-messstab	Daten-übertragung	Listenpreis (€)	**Sonder-preis (€)**
00530094	TWIN-CAL	0 ÷ 150	✓	●	✓	109	**86**
00530097	TWIN-CAL	0 ÷ 150	–	■	✓	109	**86**
00530319	TWIN-CAL *IP67*	0 ÷ 150	–	■	✓	163	**129**
00530320	TWIN-CAL *IP67*	0 ÷ 150	–	●	✓	163	**129**
00530321	TWIN-CAL *IP67*	0 ÷ 150	✓	●	✓	163	**129**
00530140	TESA-CAL *IP67*	0 ÷ 150	–	■	–	99	**79**
00530141	TESA-CAL *IP67*	0 ÷ 150	–	●	–	99	**79**
00530142	TESA-CAL *IP67*	0 ÷ 200	✓	■	–	148	**118**
00530143	TESA-CAL *IP67*	0 ÷ 300	✓	■	–	199	**159**

TESA TLC-BLE COMPATIBLE

Weitere Infos auf Seite 7

HEXAGON MANUFACTURING INTELLIGENCE | TESA TECHNOLOGY

3,5÷200mm

TESA DIGITALER IMICRO SATZ

Artikel-nummer	Messbereich (mm)	Listenpreis (€)	**Sonderpreis (€)**
06130220	3,5 ÷ 6,5	5306	**4245**
06130221	6 ÷ 12	3423	**2740**
06130222	11 ÷ 20	3536	**2830**
06130223	20 ÷ 40	4817	**3855**
06130224	40 ÷ 100	8647	**6920**
06130225	100 ÷ 200	9495	**7595**

06130223

TESA TLC-BLE COMPATIBLE

Mehr Infos weiter unten

TESA-LÖSUNG ZUR DATENÜBERTRAGUNG

Artikel-nummer	Bezeichnung	Listenpreis (€)
04760183	TESA TLC-BLE Starterkit: Bluetooth® Sender + USB Dongle für TESA TLC-BLE + 1,5m Kabel	74
04760184	TESA TLC-BLE Sender	43
04760185	USB Dongle für TESA TLC-BLE + 1,5m Kabel	31
04760178	Adapterkabel OPTO-TLC	98

Kaufen Sie ein Starterkit und mehrere TLC-BLE Sender
(mit dem USB Dongle können bis zu 8 Instrumente verbunden werden)

Instrument	Seite	Ausgang	Lösung zur Daten-übertragung
TWIN-CAL IP67 & TWIN-CAL	6	TLC	*
TESA µ-HITE	4	TLC	*
TESA-HITE & TESA-HITE MAGNA	2	TLC	*
TESA MICRO-HITE & MICRO-HITE +M	3	TLC	*
TWIN-T10 (µ-FINDER SET)	5	TLC	*
TESA IMICRO CAPA µ SYSTEM	7	OPTO-RS232	**

* TESA TLC-BLE Starterkit oder TLC-BLE Sender

** TESA TLC-BLE Starterkit oder TLC-BLE Sender + Adapterkabel OPTO-TLC

Dieses Produkt ist nur in den Ländern erhältlich, in denen es offiziell zertifiziert wurde. Auf unserer Website finden Sie die Liste der Länder, in denen der drahtlose Bluetooth®-Sender TESA TLC-BLE zugelassen ist.

KOSTENLOSER DOWNLOAD

TESA DATA-VIEWER

Verbinden

Senden

Erfassen

Bericht bearbeiten

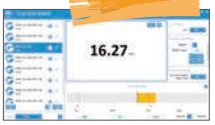

TESA DATA-VIEWER

Video ansehen

NEIGUNGSMESSUNG

NEIGUNGSMESSGERÄT TESA CLINOBEVEL 3

±60°

Das robuste und einfach zu bedienende TESA CLINOBEVEL 3 ist ein tragbares Präzisionsneigungsmessgerät der Spitzenklasse und in Grauguss oder Aluminium verfügbar

Artikel-nummer	Bezeichnung	Mess-bereich (deg)	Auflösung (mm/m)	Gewicht (kg)	Listenpreis (€)	**Sonder-preis (€)**
05330210	TESA CLINOBEVEL 3 60 DEG GRAUGUSS	± 60°	0,025	3,45	3796	**3415**
05330211	TESA CLINOBEVEL 3 60 DEG ALU	± 60°	0,025	1,5	3796	**3415**
05330212	TESA CLINOBEVEL 3 10 DEG GRAUGUSS	± 10°	0,010	3,45	3796	**3415**
05330213	TESA CLINOBEVEL 3 10 DEG ALU	± 10°	0,010	1,5	3796	**3415**
05330214	TESA CLINOBEVEL 3 1 DEG GRAUGUSS	± 1°	0,005	3,45	7774	**6995**

Laden Sie die Produkt-information herunter

GRAUGUSS-MODELL, ROSTGESCHÜTZT

05330210

ALUMINIUM-MODELL, SCHWARZ HARTELOXIERT

05330211

FEIKE-Präzisionstechnik GmbH
Marie-Curie-Straße 1
26129 Oldenburg

Änderungen an unseren Produkten, besonders aufgrund von technischen Verbesserungen und Weiterentwicklungen, müssen wir uns vorbehalten. Alle Abbildungen und Zahlenangaben sind daher ohne Gewähr. Alle genannten Preise sind unverbindliche Preisempfehlungen.

©2019 Hexagon AB and/or its subsidiaries and affiliates. All rights reserved.